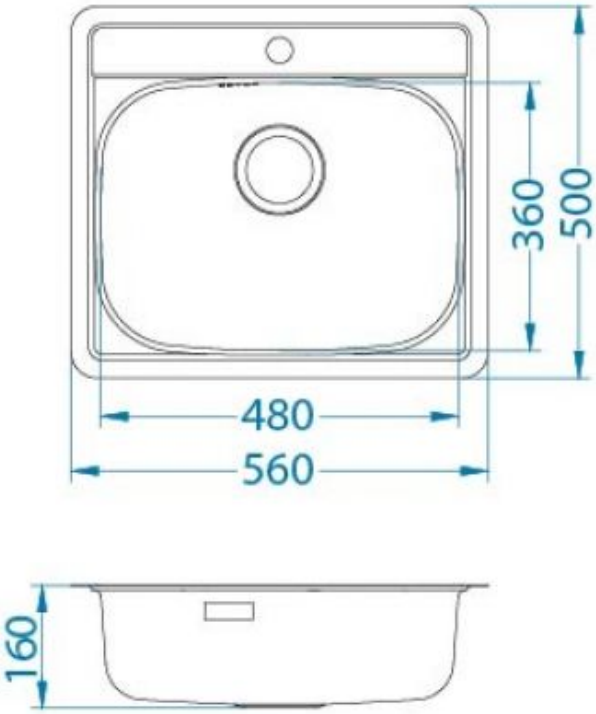
360
500
480
560
160

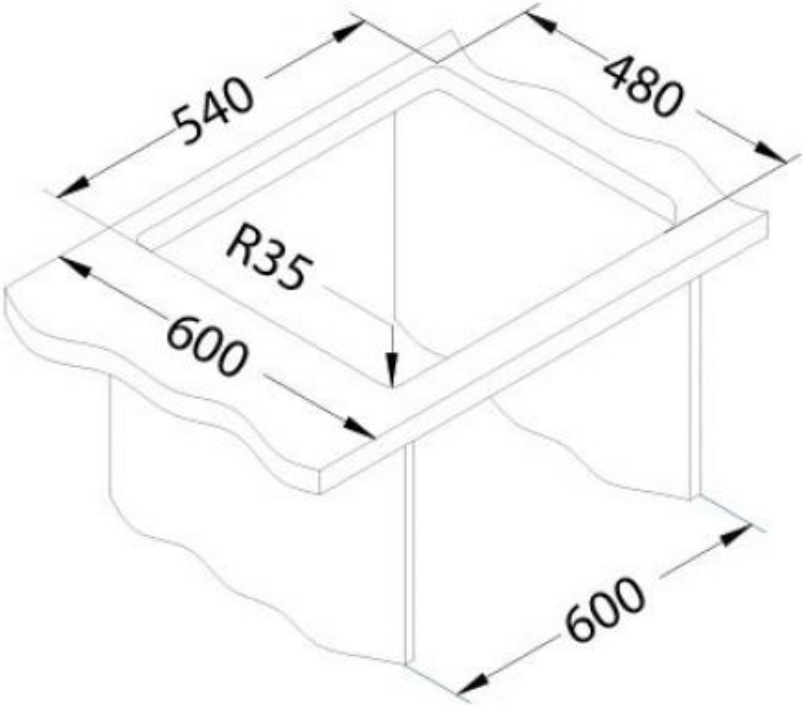
540
480
R35
600
600